ハイスクールジャパンカップソフトテニス２０２５沖縄県予選大会（男子ダブルス）

2025.4.19(土)
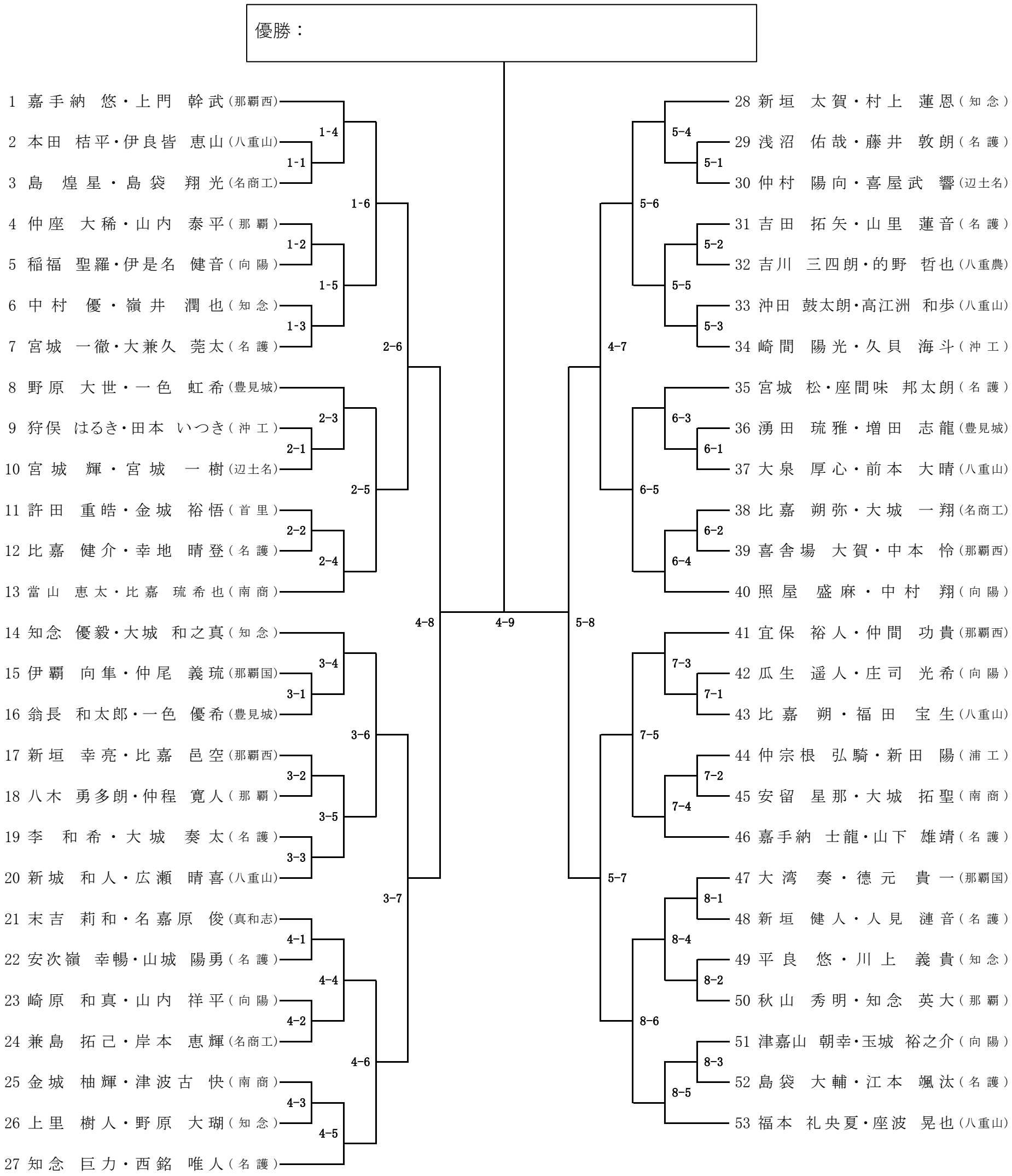
優勝：