第６８回沖縄県中学校新人ソフトテニス大会

令和６年１月２０日（土）
県総合運動公園レクドーム

男子　　団体戦　　（予選トーナメント）

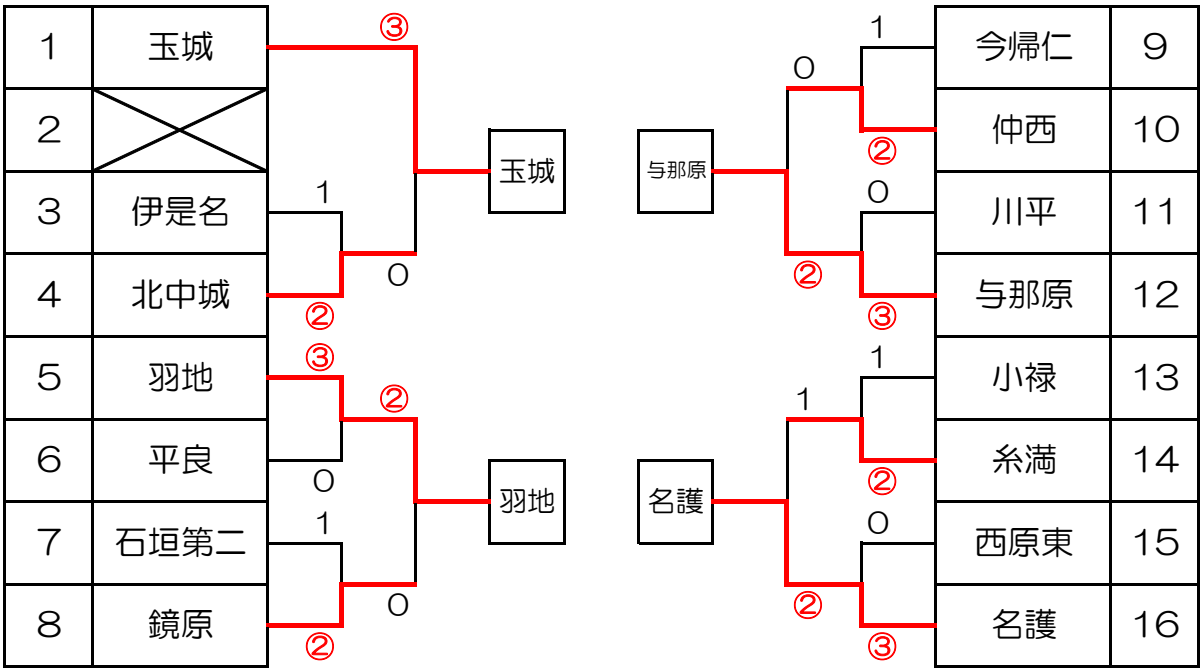

男子　　団体戦　　（決勝リーグ）

決勝リーグ

NO	チーム名	玉城	羽地	与那原	名護	勝	敗	得失ゲーム	順位
A	玉城		③	②	1	2	1	20-18=+2	1
B	羽地	0		0	0	0	3		4
C	与那原	1	③		②	2	1	15-17=－2	3
D	名護	②	③	1		2	1	17-17=0	2

５～８位リーグ

NO	チーム名	北中城	鏡原	仲西	糸満	勝	敗	得失ゲーム	順位
A	北中城		1	1	1	0	3		8
B	鏡原	②		③	1	2	1		6
C	仲西	②	0		1	1	2		7
D	糸満	②	②	②		3	0		5