【女子代表】

Aブロック		1	2	3	勝敗	得失	順位
1	大宮A						
2	北中城B ※						
3	長嶺						

試合順：1−2,2−3,1−3

Bブロック		4	5	6	7	勝敗	得失	順位
4	与那原・具志頭							
5	城北							
6	西原東							
7	本部							

試合順：4−5,6−7,4−6,5−7,5−6,4−7

Cブロック		8	9	10	11	勝敗	得失	順位
8	佐敷							
9	大宮B							
10	首里							
11	東江							

試合順：8−9,10−11,8−10,9−11,9−10,8−11

Dブロック		12	13	14	15	勝敗	得失	順位
12	鏡原							
13	糸満 ※							
14	屋部 ※							
15	美東							

試合順：12−13,14−15,12−14,13−15,13−14,12−15

Eブロック		16	17	18	19	勝敗	得失	順位
16	東風平A							
17	港川 ※							
18	宮里							
19	国頭							

試合順：16−17,18−19,16−18,17−19,17−18,16−19

Fブロック		20	21	22	23	勝敗	得失	順位
20	羽地							
21	東風平B							
22	伊良波							
23	寄宮							

試合順：20−21,22−23,20−22,21−23,21−22,20−23

Gブロック		24	25	26	27	勝敗	得失	順位
24	北中城A							
25	仲西							
26	宜野座							
27	豊見城							

試合順：24−25,26−27,24−26,25−27,25−26,24−27

Hブロック		28	29	30	勝敗	得失	順位
28	読谷						
29	西崎 ※						
30	金武						

試合順：28−29,29−30,28−30

【女子代表　決勝トーナメント】 ※2日目
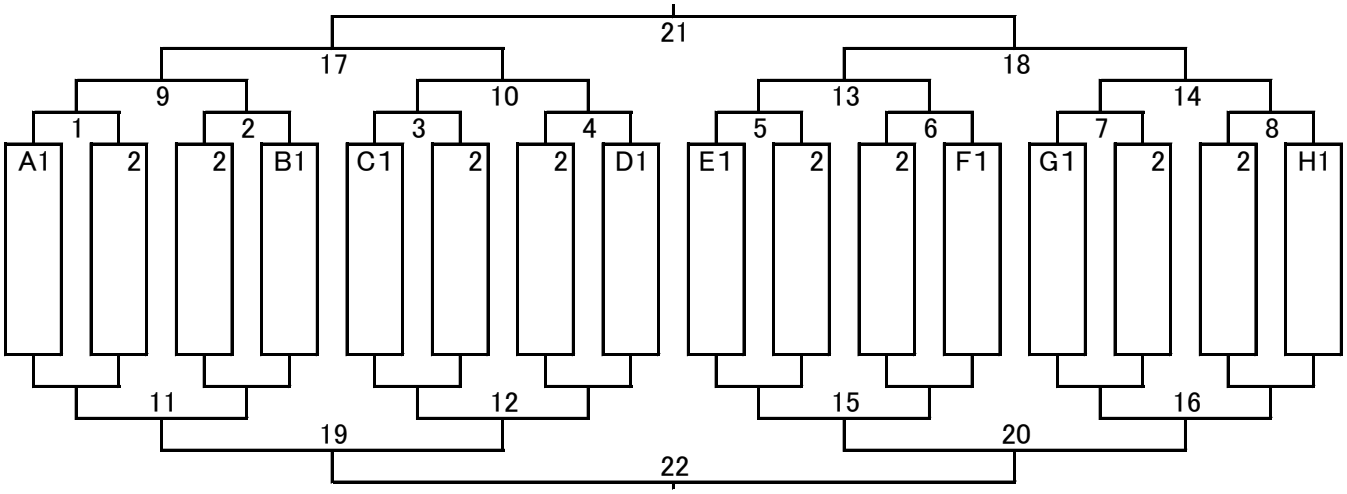
各ブロック2位は、抽選による