第35回名嘉賀昌杯中学校ソフトテニス大会
令和5年11月25・26日
沖縄県総合運動公園庭球場

女子3年の部
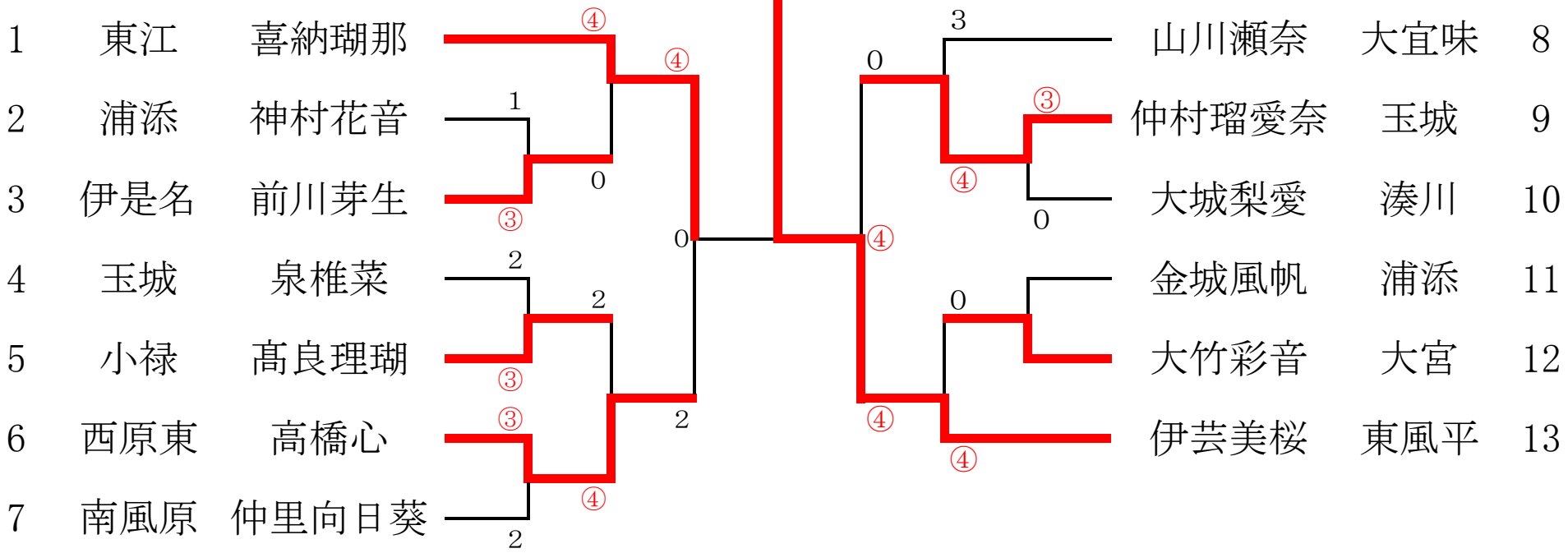
優勝　伊芸美桜　（東風平）